DTⅡ04A6183S

标记	文件号	修改内容	签名	日期

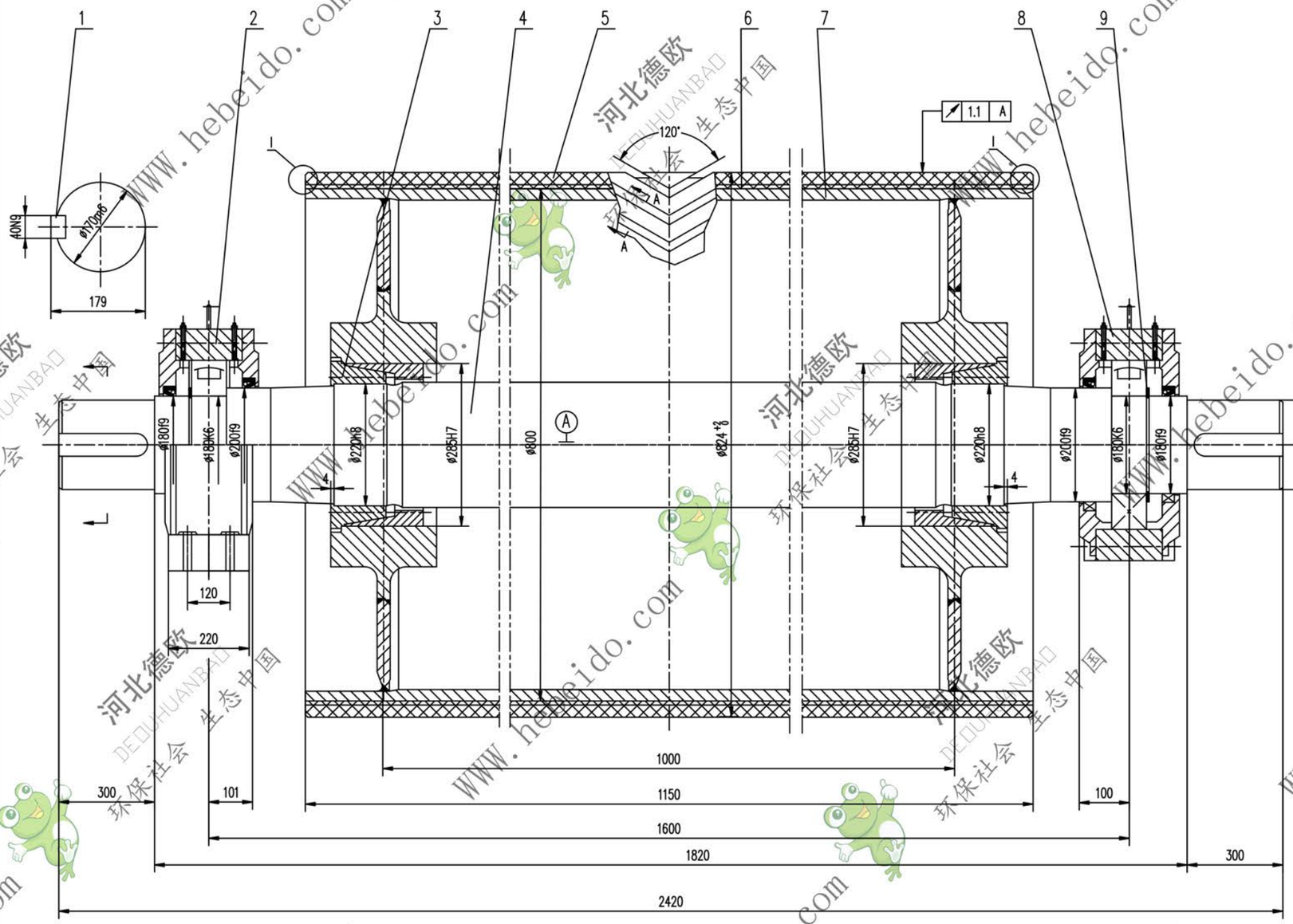

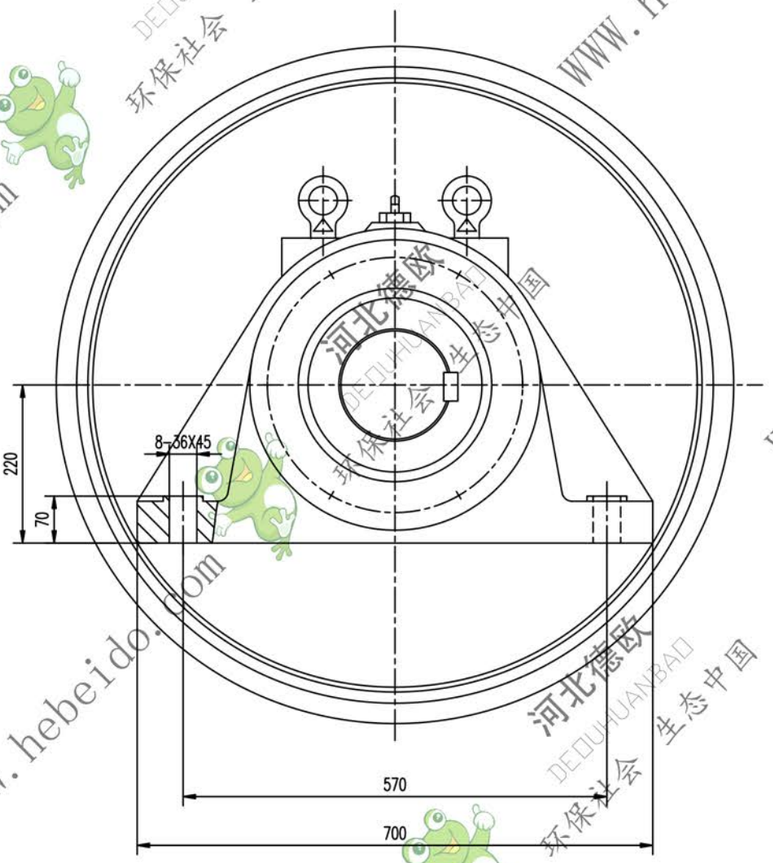

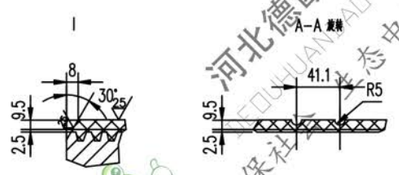

技术要求

1. 滚筒需进行静平衡检验，其精度等级为 G40.
2. 轴承和轴承座油腔内应充以钼基润滑脂，轴承充油量为轴承空腔的 2/3，轴承座油腔内应充满.
3. 装轴前应将筒体内部清理干净.
4. 滚筒前胶，底胶的物理性能应符合 GB10595—89 中的要求.
5. 底座上螺钉拧紧力矩为355N.m.
6. 探伤按 GB10595—89 规定.
7. 件2 件8 分别为游动，固定轴承座. 安装时，要求游动轴承座的轴承两侧有相等游隙.

序号	代号	名称	数量	材料	单重	总重	附注
					重量(kg)		
9	GB894.1—86	挡圈 180	2	——	0.143	0.286	
8	DTⅡZ1118	轴承座	1	铸件	185.4	185.4	通用
7	Ⅱ04A6183.2	筒体	1	铸件	663.5	663.5	借用
6		底胶	1	橡胶	10.8	10.8	
5		面胶	1	橡胶	41.43	41.43	
4	Ⅱ04A6183S-1	轴	1	45	620	620	
3		胀套 Z(T)9-220X285	2	铸件	17.8	35.6	
2	DTⅡZ1318	轴承座	1	铸件	185.4	185.4	通用
1	GB1096-79	键C40X280	1	45	1.905	1.905	

合同号					
设计	李旭鹏	工艺会审		传动滚筒	DTⅡ04A6183S
校对		批准	蔡瑞波	原样标记	重量 kg 比例
复核	刘飞	图形输入			S 1744
标准化检查		日期		铸件	共 1 页 第 1 页

A1 图纸文件名 04A6183S