DTⅡ05A6144

标记	文件号	修改内容	签名	日期

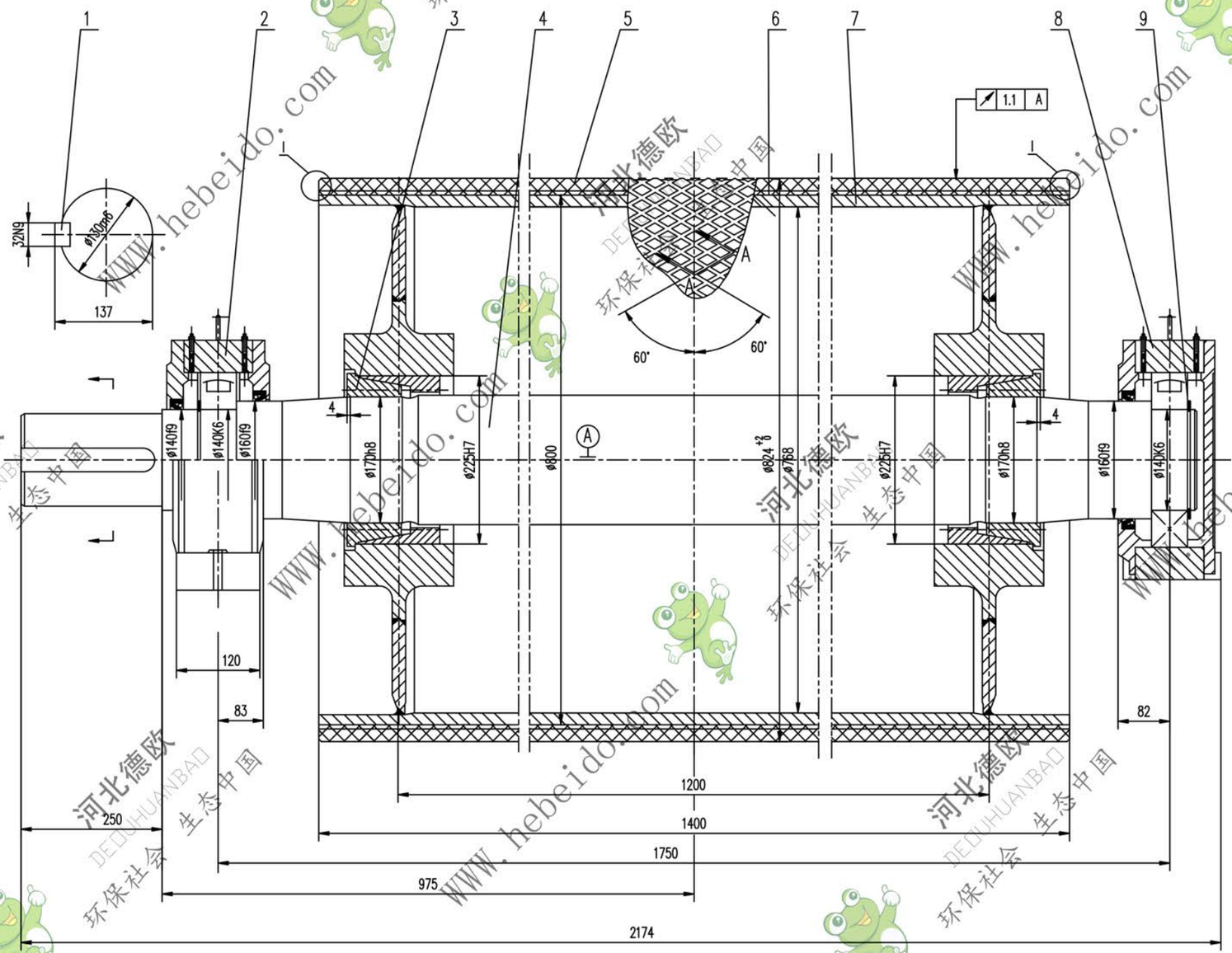

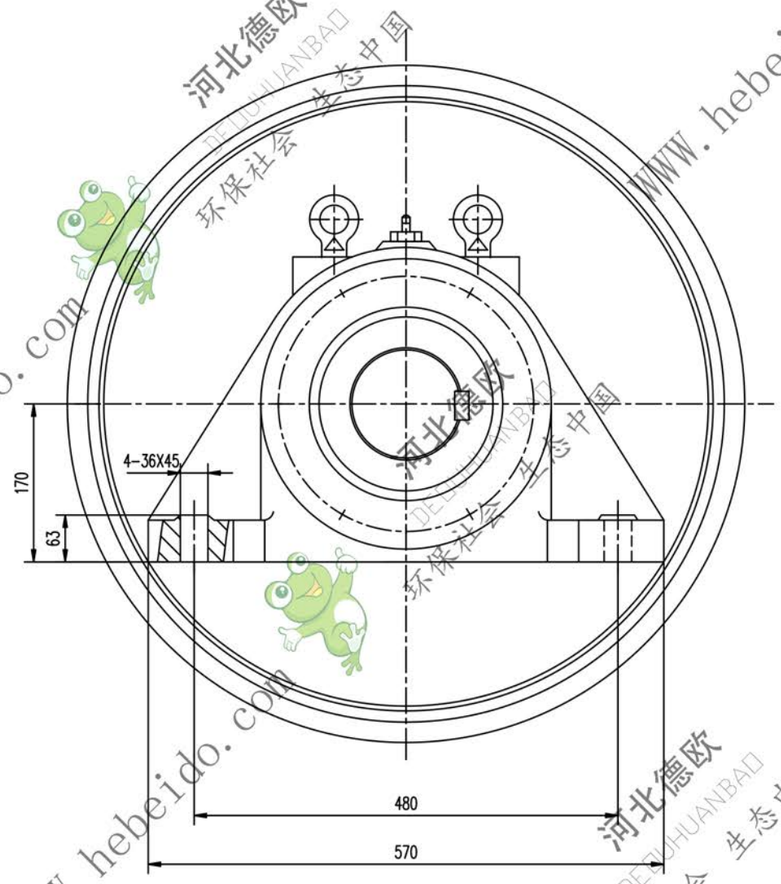

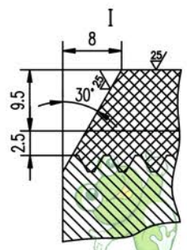

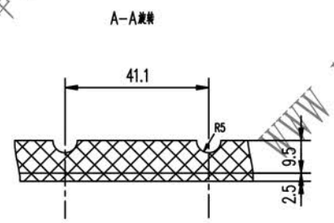

技术要求

1. 滚筒需进行静平衡检验，其精度等级为G40.
2. 轴承和轴承座油腔内应充以钙基润滑脂，轴承充油量为轴承空腔的2/3轴承座油腔内应充满.
3. 装轴前应将筒体内部清理干净.
4. 滚筒面胶，底胶的物理性能应符合 GB10595-89中的要求.
5. 胶带上螺钉拧紧力矩为145N.m.
6. 焊缝按GB10595-89规定.
7. 件2件8分别为固定，游动轴承座，安装时要求游动轴承座的轴承两侧有相等游隙.

序号	代号	名称	数量	材料	单重	总重	备注
					重量(kg)		
9	GB894.1-86	挡圈 140	2	——	0.113	0.226	
8	DTⅡZ1214	轴承座	1	焊件	102	102	通用
7	Ⅱ05A6143.2	筒体	1	焊件	667	667	借用
6		底胶	1	橡胶	14	14	
5		面胶	1	橡胶	54	54	
4	Ⅱ05A5143-1	轴	1	45	338	338	借用
3		胀套 Z(T)9-170X225	2	焊件	10.5	21	
2	DTⅡZ1314	轴承座	1	焊件	101	101	通用
1	GB1096-79	键C32X220	1	45	1.221	1.221	

设计	李旭鹏	工艺会审		合同号	传动滚筒	DTⅡ05A6144	
校对		批准	部领导	图样标记		重量 kg	比例
复核	刘飞	图形输入				S	1297
标准化检查		日期		焊件			共 1 页 第 1 页

A1 | 图纸文件名 | 05A6144