CODE

标记	文件号	修改内容	签名	日期

C-C

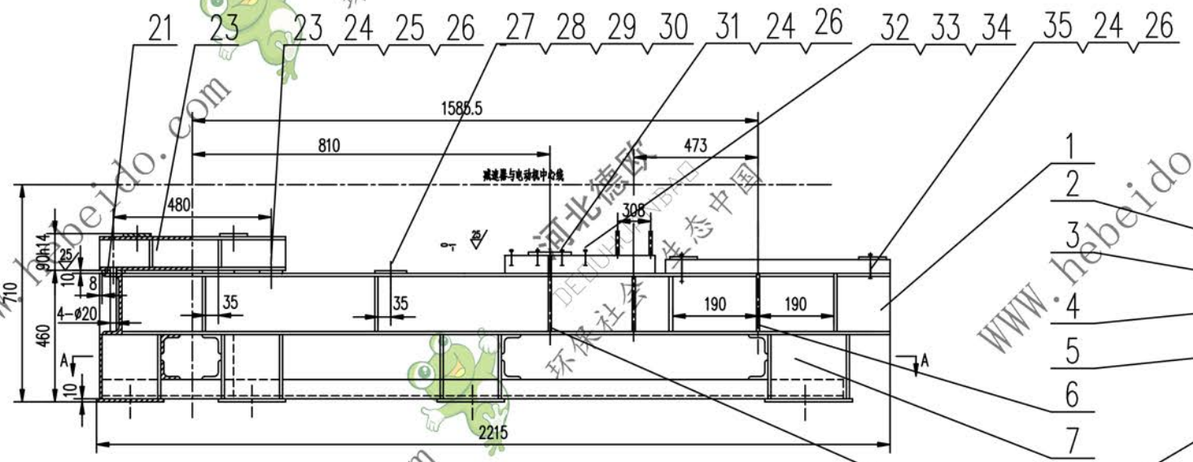

B-B旋转

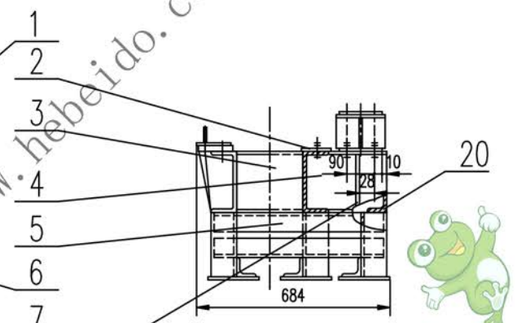

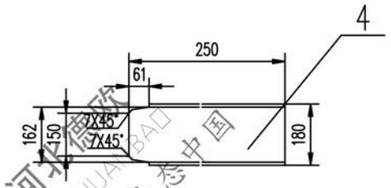

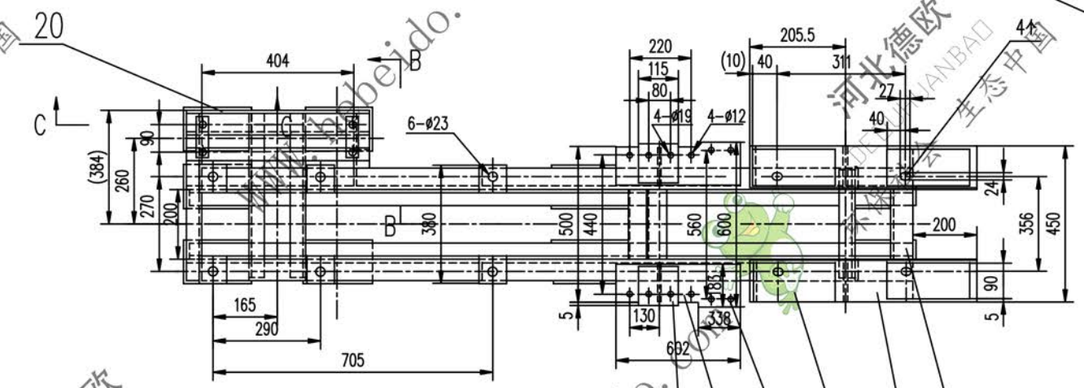

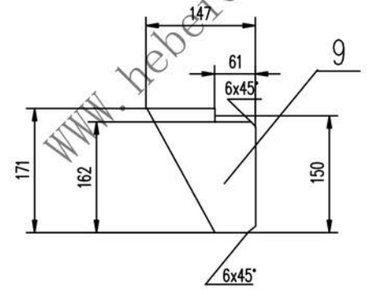

A-A

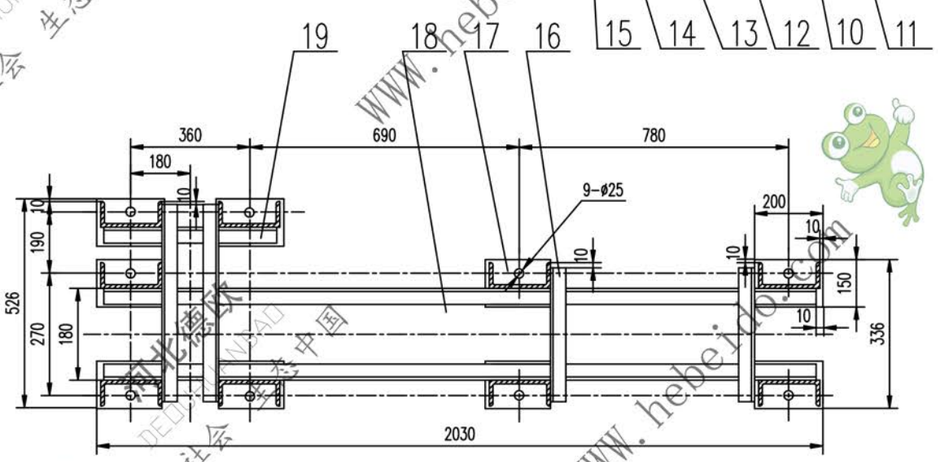

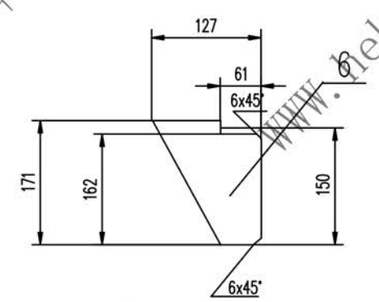

技术要求

1. 未注焊缝为连续角焊,焊缝高度为被焊件最小厚度,或为对接焊.
2. 所有下料周边表面粗糙度为100.
3. 所有孔表面粗糙度为25.
4. 圆钢组装后焊接.
5. 本架体应符合GB10595-89中3.11的规定.

序号	代号	名称	数量	材料	单重	总重	备注
					重量(kg)		
35	GB5784-86	螺栓 M16x110	4		0.198	0.792	
34	GB93-87	垫圈 10	4		0.004	0.016	
33	GB41-86	螺母 M10	4		0.011	0.044	
32	GB5784-86	螺栓 M10x65	4		0.047	0.188	
31	GB5784-86	螺栓 M16x95	4		0.167	0.648	
30	GB971-85	垫圈 20	6		0.017	0.102	
29	GB853-88	垫圈 20	6		0.047	0.282	
28	GB41-86	螺母 M20	12		0.062	1.240	
27	GB5784-86	螺栓 M20x110	6		0.334	2.014	
26	GB97.1-85	垫圈 16	12		0.011	0.132	
25	GB853-88	垫圈 16	4		0.028	0.112	
24	GB41-86	螺母 M16	24		0.034	0.816	
23	GB5784-86	螺栓 M16x75	4		0.139	0.556	
22	JS21ZtN 162-1	支架	1	喷涂	23.52	23.52	备用
21		钢板 (10)x70x160	2	Q235-A	0.874	1.748	
20		槽钢 180x68x7-404	1	Q235-A	8.149	8.149	
19		角钢 63x63x6-520	1	Q235-A	2.975	2.975	
18		角钢 63X63X6-1990	2	Q235-A	11.38	22.76	
17		钢板 10x150x200	9	Q235-A	2.340	21.06	
16		角钢 63x63x6-296	4	Q235-A	1.693	6.772	
15		钢板 (12)x100x115	2	Q235-A	0.987	1.974	
14		钢板 δ	2	Q235-A	19.02	38.04	
13		圆钢 16x85	4	20	0.134	0.536	
12		钢板 (10)x90x225	4	Q235-A	1.590	6.360	
11		槽钢 180x68x7-180	2	Q235-A	3.631	7.262	
10		钢板 25x110x555	2	Q235-A	11.98	23.96	
9		钢板 δ	4	Q235-A	1.060	4.240	
8		钢板 δ	7	Q235-A	0.598	4.186	
7		槽钢 180xz68x7-260	9	Q235-A	5.244	47.20	
6		钢板 δ	6	Q235-A	0.952	5.712	
5		角钢 63X63X6-486	4	Q235-A	2.780	11.12	
4		槽钢 180x68x7	1	Q235-A	5.043	5.043	
3		槽钢 180x68x7	1	Q235-A	10.21	10.21	
2		钢板 (10)X85x85	6	Q235-A	0.564	3.384	
1		槽钢 180x68x7-2137	2	Q235-A	43.10	80.20	

合同号		驱动装置架	J621ZtN 048
设计	标准化	工艺会审	VI型	图样标记	重量 kg	比例
校对		审定	349.4	1:10
复核	邓1	批准		
标准化审查		日期	共 页 第 页

A1 图纸文件名 FILE