www.hebeido.com 河北德欧 DEOUHUANBAO 环保社会 生态中国

标记	处数	分区	更改文件号	签名	日期

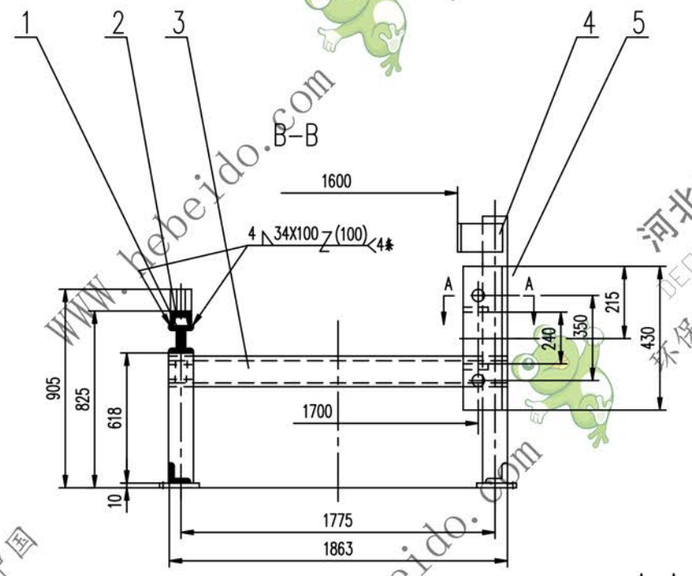

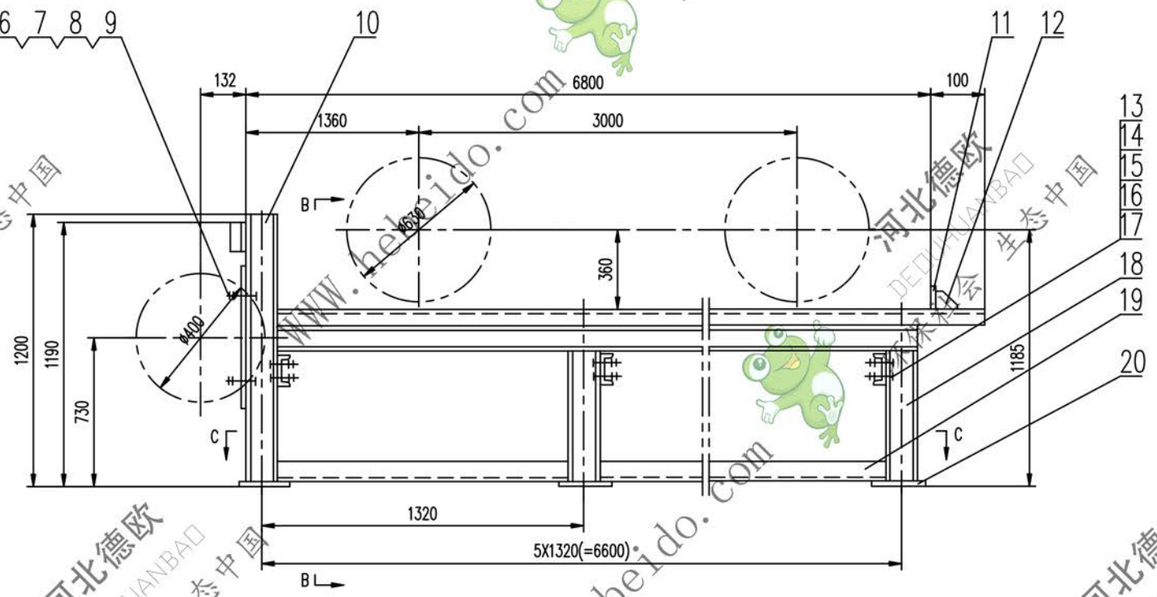

A-A

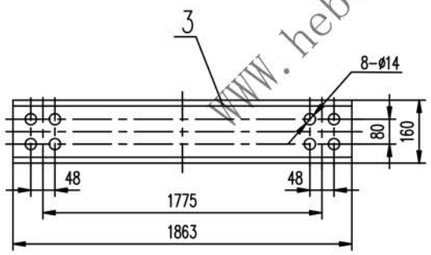

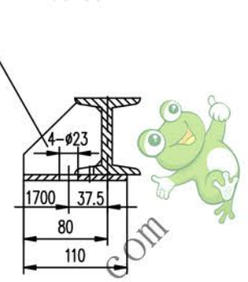

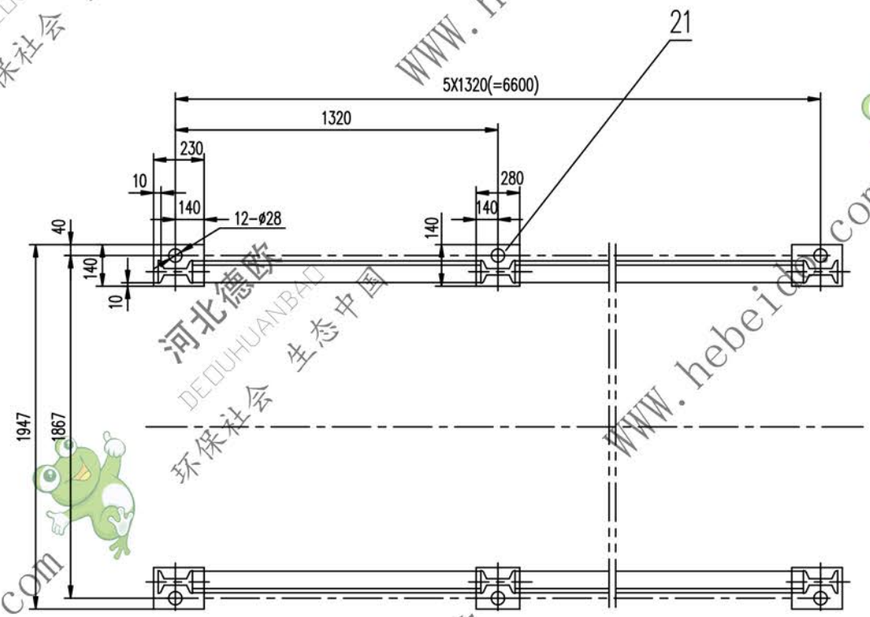

件10

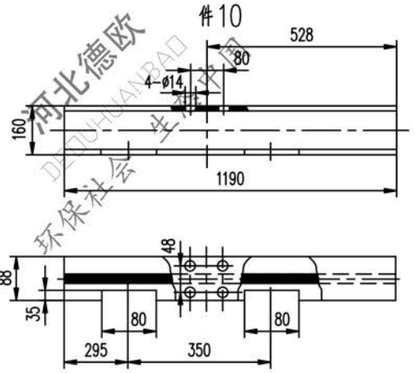

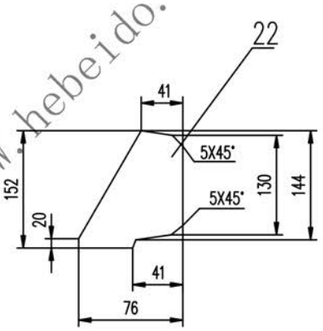

件18

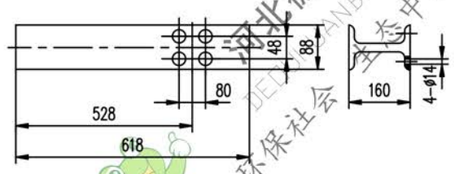

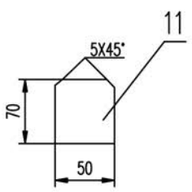

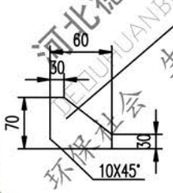

技 术 要 求

1. 未注焊缝均为连续角焊，焊缝高度为被焊件的最小厚度。
2. 所有孔的表面粗糙度均为 25
3. 所有材料下料周边表面粗糙度 100

序号	代号	名称	数量	材料	单重	总重	备注
					重量(kg)		
22		钢板 d0	4	Q235-A	0.689	2.756	
21		钢板 10X140X280	8	Q235-A	3.077	24.62	
20		钢板 10X140X230	4	Q235-A	2.528	10.11	
19		角钢 75X75X8-1160	10	Q235-A	10.47	104.7	
18		工字钢 160X88X6-618	10	Q235-A	12.67	126.7	
17	GB93-87	垫圈 12	48	——	0.0034	0.163	
16	GB852-88	垫圈 12	48	——	0.0116	0.557	
15	GB97.1-85	垫圈 12	48	——	0.0047	0.226	
14	GB41-86	螺母 M12	48	——	0.0163	0.782	
13	GB5780-86	螺栓 M12X50	48	——	0.052	2.496	
12		钢板 d0	2	Q235-A	0.281	0.512	
11		钢板 10X50X80	2	Q235-A	0.312	0.624	
10		工字钢 100X88X6-1190	2	Q235-A	23.49	46.98	左右各一件
9	GB93-87	垫圈 20	4	——	0.015	0.06	
8	GB97.1-85	垫圈 20	4	——	0.017	0.068	
7	GB6170-86	螺母 M20	4	——	0.062	0.248	
6	GB5782-86	螺栓 M20X90	4	——	0.274	1.094	
5		钢板 12X110X430	2	Q235-A	4.427	8.855	
4		角钢 125X125X8-160	2	Q235-A	2.48	4.96	
3		槽钢 160X65X8.5-1863	6	Q235-A	36.78	220.7	
2		槽钢 50X37X4.5-6740	2	Q235-A	36.67	73.34	
1		工字钢 160X88X6-6610	2	Q235-A	135.5	271	

合同号				车式拉紧尾架 部件	DTⅡ05J0353		
设计	审核通	工艺会审			图样标记	重量 kg	比例
校对		审定	都海波			903.6	
复核	刘飞	批准			共 页	第 页	
标准化检查		日期					

图样输入	录入时间
A1	FILE