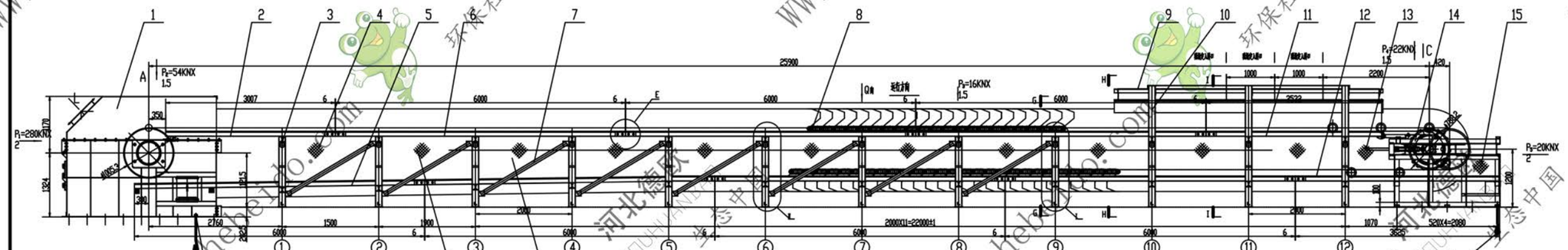

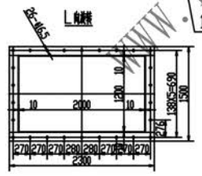

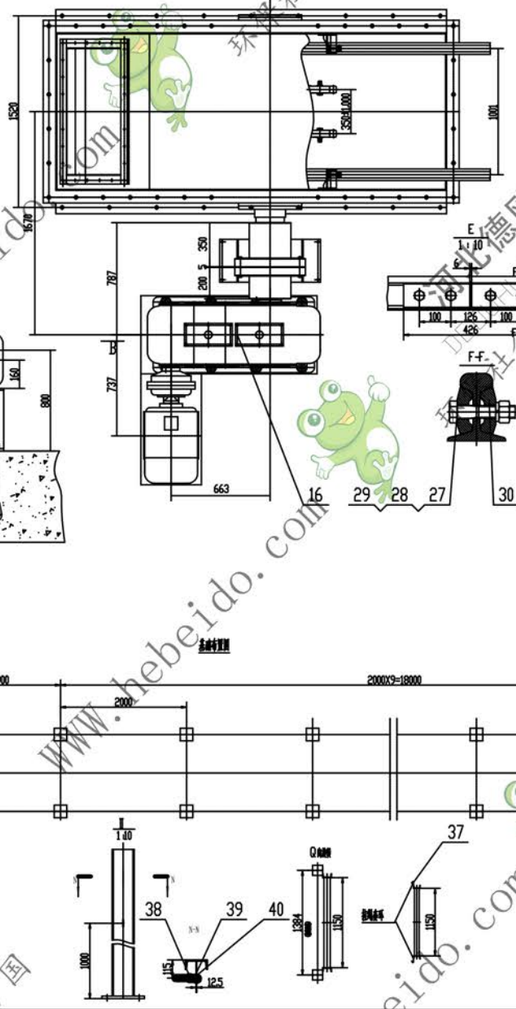

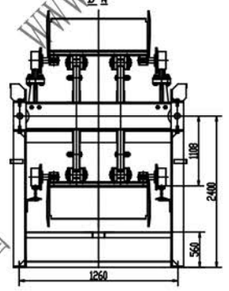

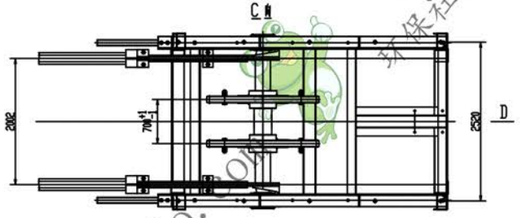

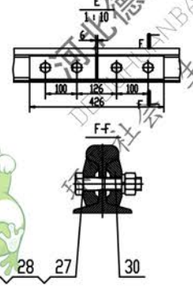

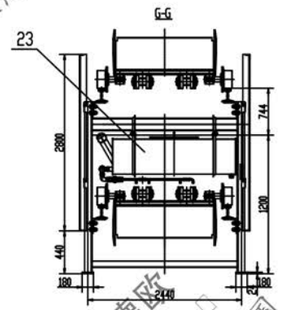

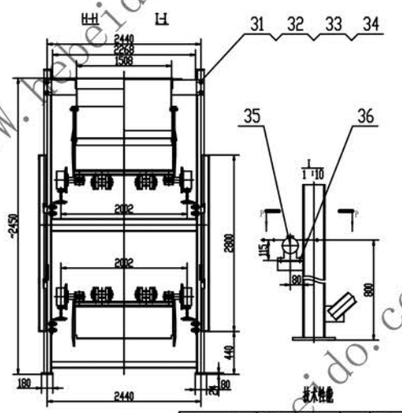

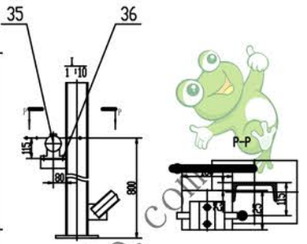

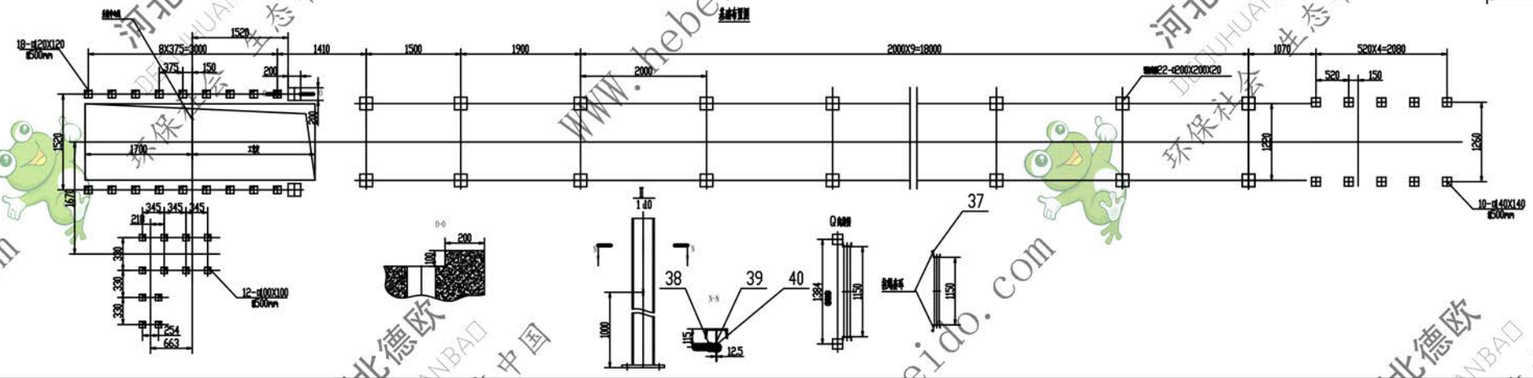

技术要求

1、表面除金属上的锈蚀物清理干净，刮去口母处里外尺寸修整工艺要求，焊后打磨，焊缝平滑过渡。

2、加油装置（Y3030 ，4）更换油前要打加油，使打润滑油量，使打润滑油油箱里参大小的电动机主要电动机上。

3、后车中间支座，母重支座电动机重（16KNx1.5）每次支座调整重量之和。

4、支承、其余的安装

a、大车（正反轨）两个轮轮对角线长度和小轮距对角线长差之差别mm。

b、大车轮轴中心线对角线长度和小轮距对角线长差之差别mm。

C、大车轨轴心线水平，其全长不得对应测量长全度的0.5/1000。

5、轨道安装

a、轨道安装前应检测直，直度允许之方向容许全度则 /1000，全长不得大3mm。

b、两条平行导轨在同一横截面内的高差不大于± 2 mm，同一跨度上（悬挂于轨道两个点处的）两条轨道高差不大于1 mm。

C、两条平行导轨接头，应对称小车在轨道两个小端距离，对称度允差 mm。

d、轨道接头处两个平面不大于1 mm，高低差不大于0.5 mm。

e、导轨顶面上与两支点距不得对应测量长全度则 /1000，全长上不得大于5 mm。

轨道调整后要检测点：（1）挡重支座与支承装置处两侧以及两轨道接触点；（2）两轨道两个接头处侧边；（3）最后端两个支座处顶上。

f、两条平行导轨在接头处重直轨道中心线左右对称布置。

6、运行机构安装：

a、两台驱动支座应对称安装于车长。

b、两台驱动头在两个车轮处重心车长。

C、两台驱动电机轴之间的间距，大致左右应可不得有相差干涉现象。

7、支座的安装：

a、参照其制造编号及顺序安装各支座。

b、支座中心线对角线长度和小线两对角差不得大2 mm。

C、支座门架跨长平面对角线长度和小线两对角长度差差2 mm。

序号	代号	名称	数量	材料	单重	总重	备注
36	SCD800-12	油压开关配支座	2	Q235-A	1.88	3.76	
35		油压开关KLT2-11	2		1.0	2.00	
34	GB93-85	垫圈 16	12	65Mn	0.008	0.10	
33	GB95-85	垫圈 16	12	100Hv	0.01	0.12	
32	GB41-86	螺母 M16	12	Q235-A	0.034	0.41	
31	GB5782-86	螺栓 M16X50	12	Q235-A	0.09	1.08	
30	YB14-63	点焊条	16	焊条	4.7	375.68	24Kg 焊条
29	GB95-85	垫圈 20	64	100Hv	0.015	0.96	
28	GB41-86	螺母 M20	64	Q235-A	0.062	3.97	
27	GB5782-86	螺栓 M20X100	64	Q235-A	0.304	19.46	
26	GB95-85	垫圈 30	10	100Hv	0.05	0.50	
25	GB41-86	螺母 M30	20	Q235-A	0.234	4.68	
24	GB799-76	螺栓 M30X500	10	Q235-A	3.15	31.50	
23	SCD800.4	制动装置	1	组件	48.15	48.15	
22	GB95-85	垫圈 36	12	100Hv	0.087	1.04	
21	GB41-86	螺母 M36	24	Q235-A	0.371	8.90	
20	GB799-76	螺栓 M36X630	12	Q235-A	5.83	69.96	
19	GB95-85	垫圈 24	18	100Hv	0.031	0.56	
18	GB41-86	螺母 M24	36	Q235-A	0.112	4.03	
17	GB799-76	螺栓 M24X500	18	Q235-A	1.83	32.94	
16	SCD800.3	中间装置	1	组件	230.8	230.80	
15	SCD800-11	支台板 (3)	2	焊接件	32.5	65.00	
14	SCD800.5	后端装置	1	组件	143.9	143.95	
13	SCD800-10	支台板 (2)	2	焊接件	22.0	44.00	
12	SCD800-9	轴承 (5)	2	55Q	103.5	207.00	
11	SCD800-8	轴承 (4)	2	55Q	87.0	174.00	
10	SCD800-7	走台架	1	焊接件	426.3	426.30	
9	SCD800-6	防护罩	1	组件	466.0	466.00	
8	SCD800.2	运行轮	28	组件	52.58	1472.24	L=2000-4
7		角钢 [80X43X5	9	Q235-A	16.5	148.5	L=2060
6	SCD800-5	轴承 (3)	12	55Q	147.0	176.40	
5	SCD800-4	轴承 (2)	2	55Q	147.0	294.00	
4	SCD800-3	支台板 (1)	2	焊接件	32.3	64.60	
3	SCD800-2	中间支座	9	焊接件	87.18	784.62	
2	SCD800-1	轴承 (1)	2	55Q	84.0	168.00	
1	SCD800.1	头部装置	1	组件	428.3	428.35	

42	SCD800-16	支台板 (5)	18	焊接件	32.3	581.40	
41	SCD800-15	支台板 (4)	2	焊接件	32.0	64.00	
40	SCD800-14	后端固定板	6	Q235-A	0.19	1.14	
39	GB5976-86	钢丝绳6X7	4	外购	0.034	0.14	
38		钢丝绳 16	1	外购	12.5	12.50	60m
37	SCD800-13	后端盖板	20	Q235-A	0.04	0.80	

技术性能		电动机	型号	Y160L-4
车宽	800mm		功率	15KW
车距	400mm		转速	1480r/min
车速	0.318m/s	减速机	型号	M4PSE50
倾斜角	0°		额定功率	50KW
大车跨度	25900mm		速比	250
输送物料	水泥熟料	联轴器	型号	YOS340
物料容重	1.45t/m³	制动器		
额定能力 大	270t/h	减速器	型号	ZL12
额定能力 正常	170t/h		公称扭矩	63000N.M
拉绳开关	KLT 12个	电铃		WZPM-2012件
接近开关	XTFJ-R30M-10DINA 1件			

制图	审核	日期	比例	重量	共 张 第 张
描图	工艺				
描校	标准化				
审定	批准				

总图

SCD800悬挂输送机

SCD800.0